TAURUS

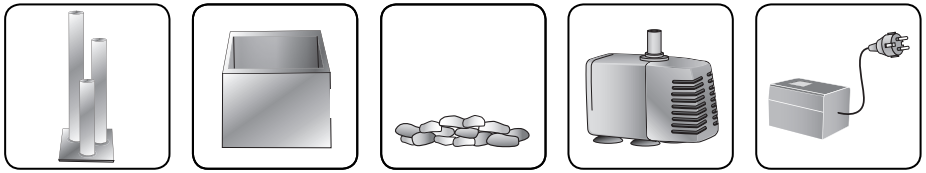

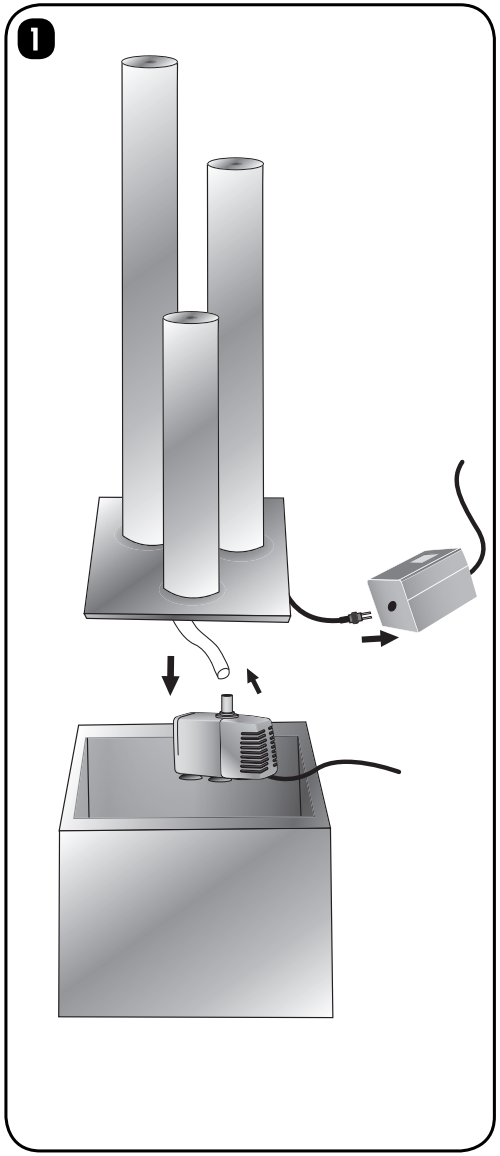

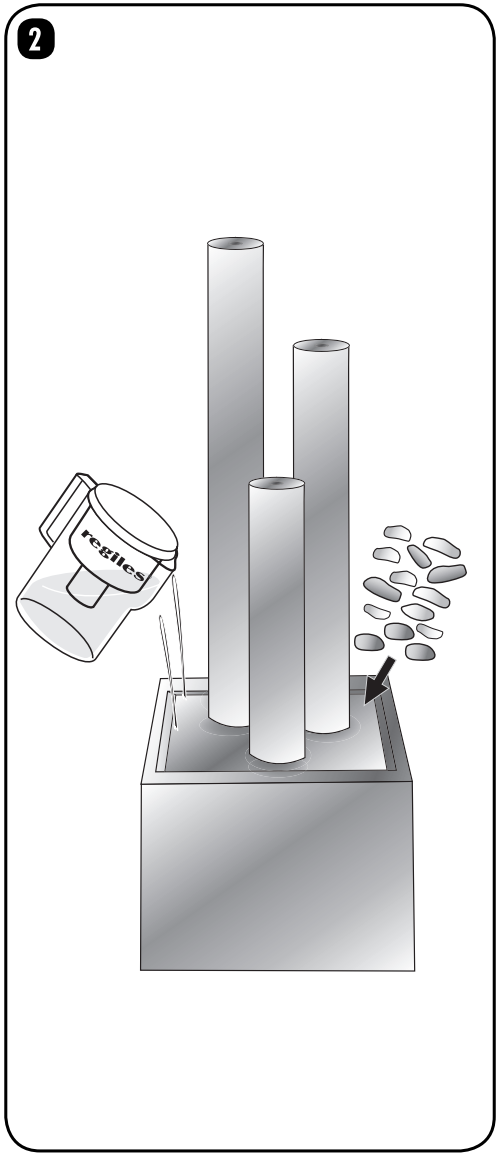

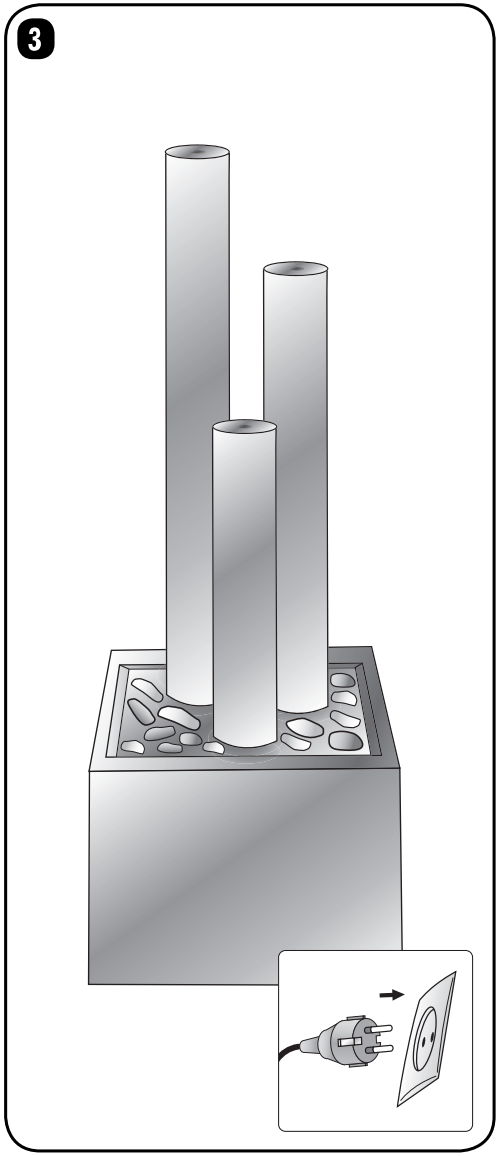

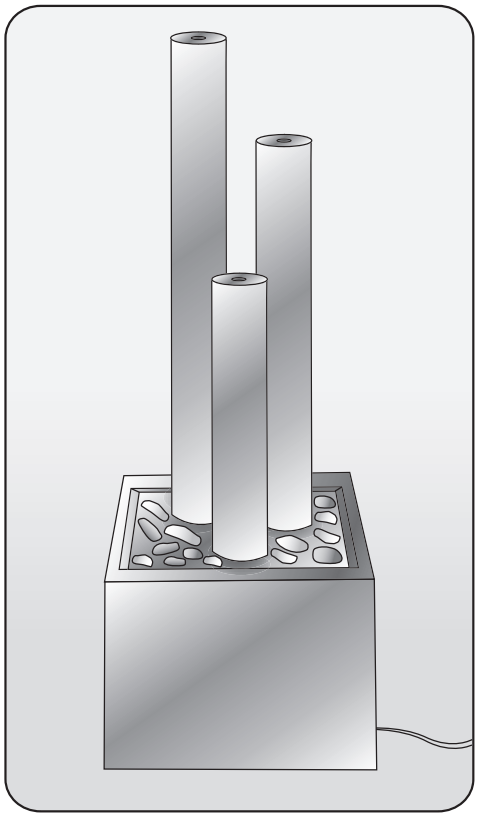

01-219-03 GOE, 07-01, **Art.-Nr. 24020**

© **seliger®** GmbH • Kuthmühleweg 6 • D-78050 VS-Villingen • Germany

seliger®