MAXIME

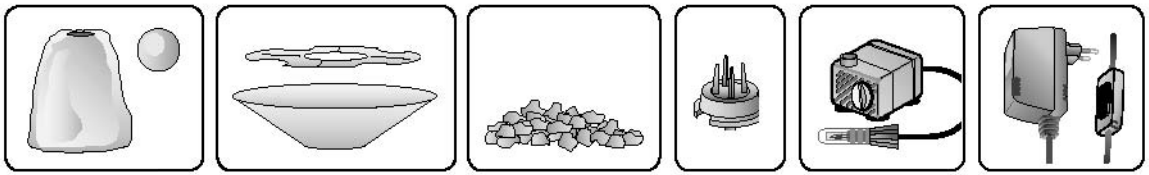

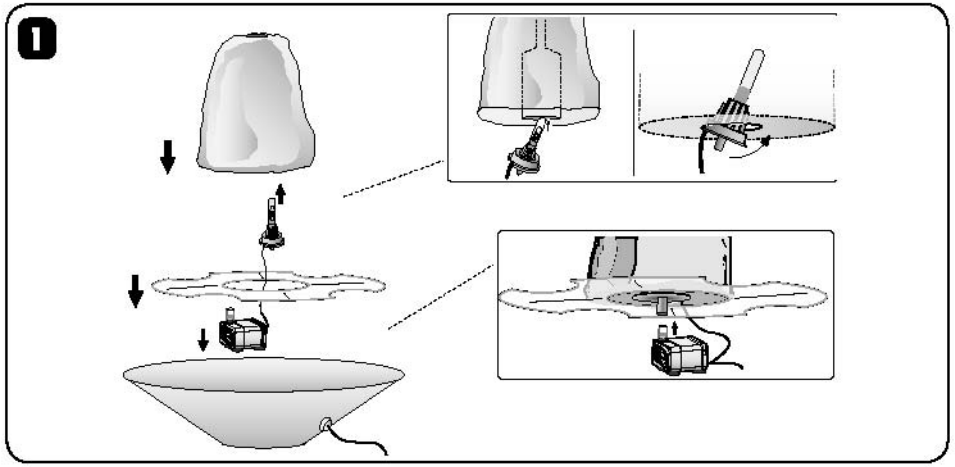

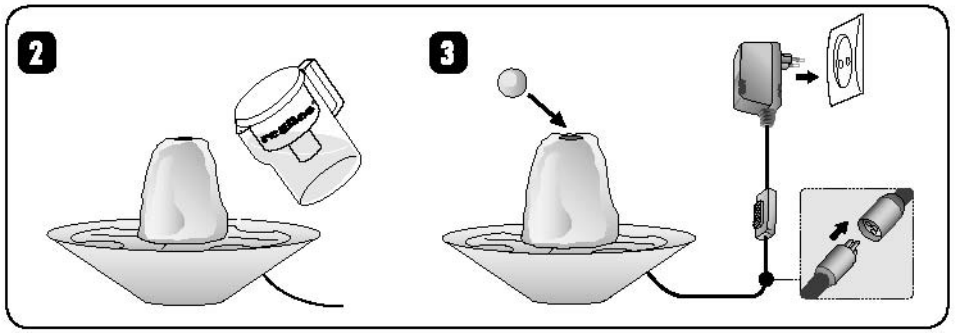

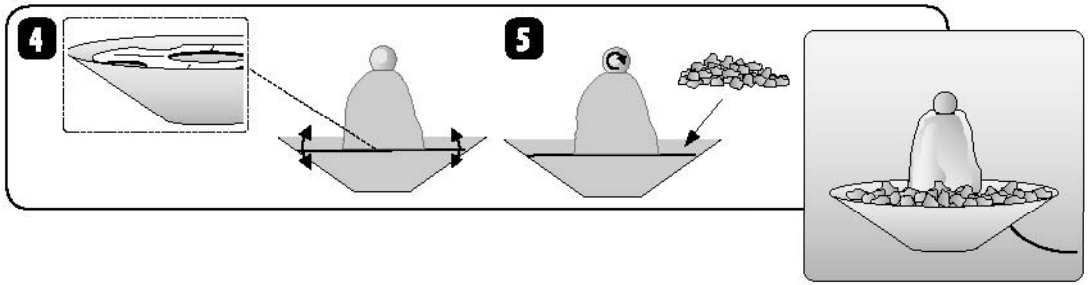

!

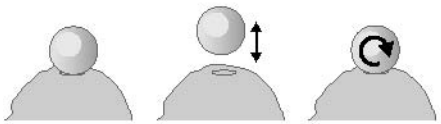

(D) Bei Stillstand der Kugel bitte bei eingeschalteter Pumpe die Kugel kurz anheben, anfeuchten und wieder absetzen.

(GB) When the bowl stops turning, lift it for a moment while the pump is running and then put it down again.

(F) Quand la boule en verre s'arrête, soulevez-la pour un moment avec la pompe en fonction et puis déposez-la de nouveau.

(I) Quando la sfera di vetro si ferma, alzatela per un momento con la pompa in funzione e poi deponetela di nuovo.

(ES) Cuando la bola de vidrio se para, álzala por un momento con la bomba en función y luego depóngala de nuevo.

(NL) Als de kogel stilvalt, de pomp uitschakelen, de kogel even optillen en weer terugzetten.

i

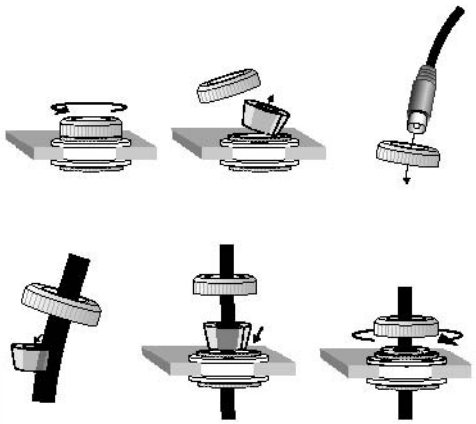

i

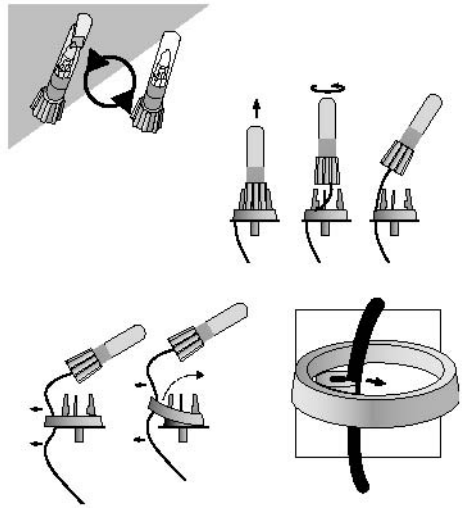

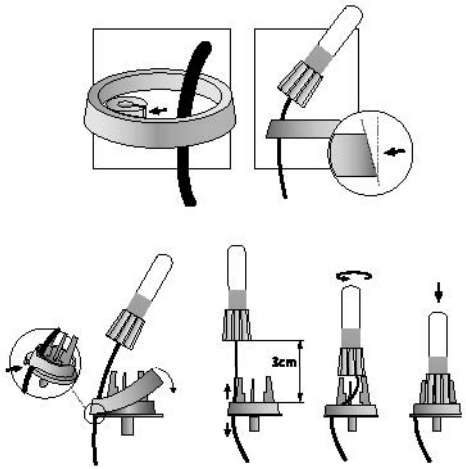

© seliger® GmbH • Karlsruher Str. 7-9 • D-78048 VS-Villingen • Germany
01-081-05, 12-2005, Art.-Nr. 23284

seliger®

MAXIME

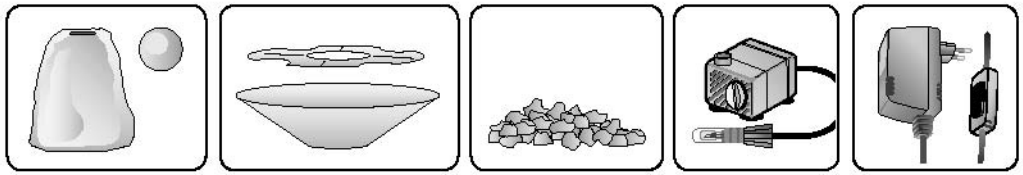

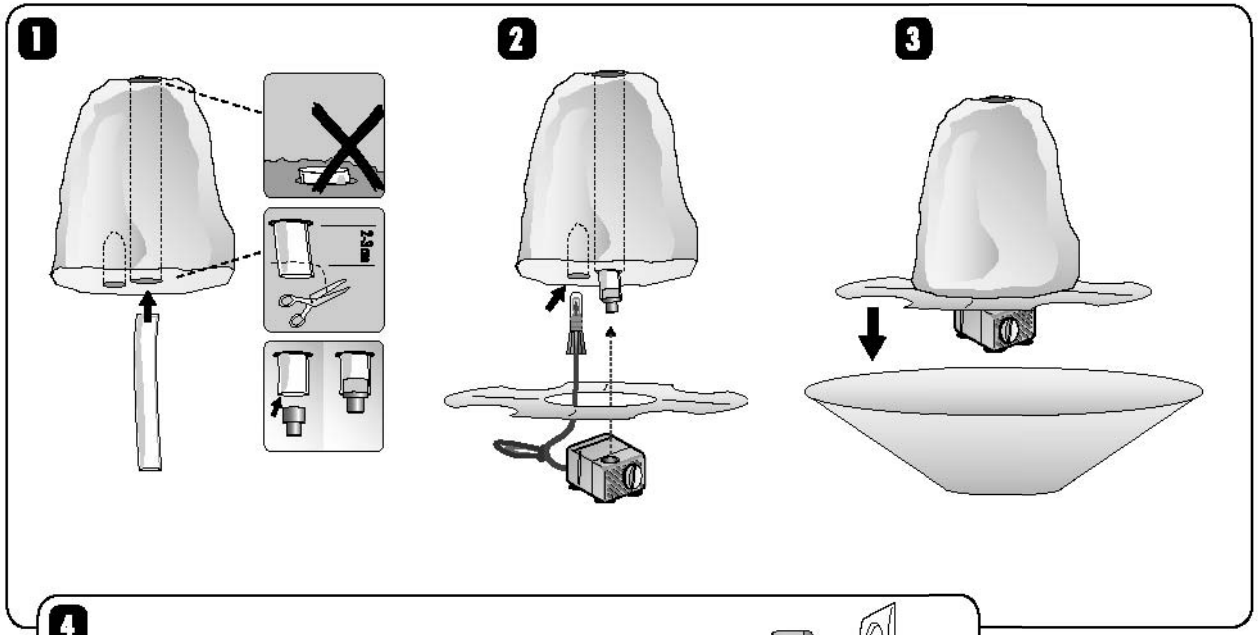

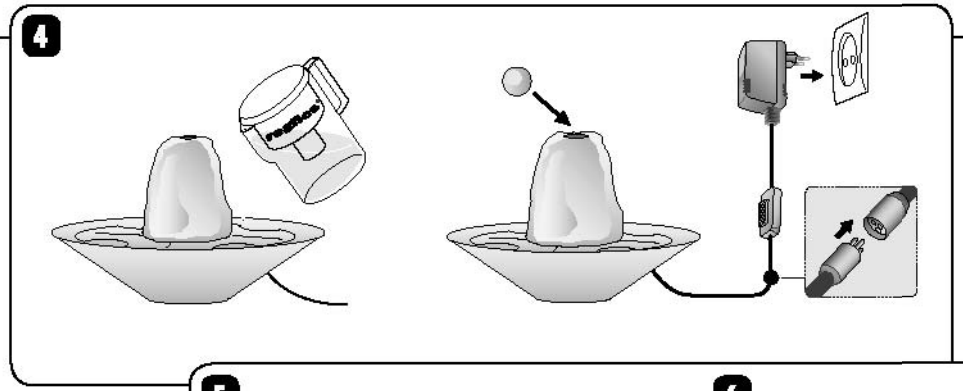

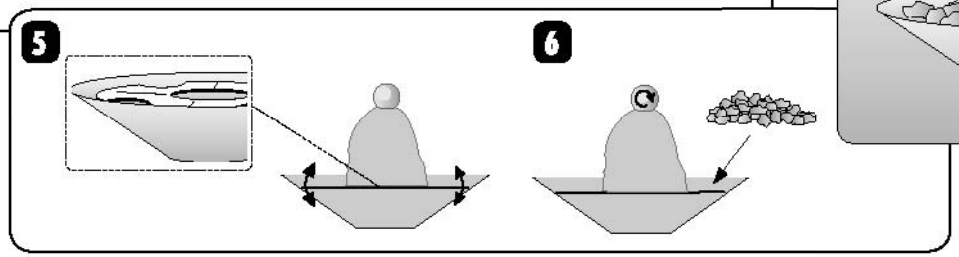

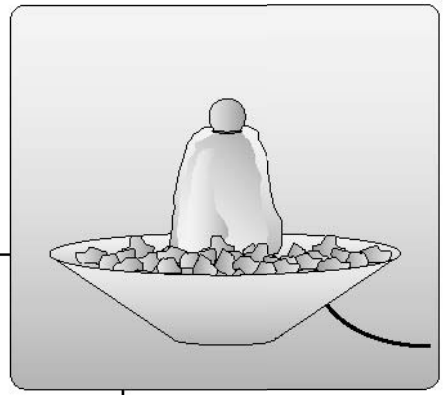

!

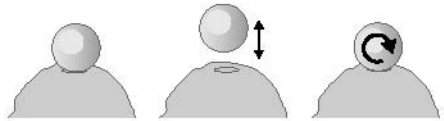

(D) Bei Stillstand der Kugel bitte bei eingeschalteter Pumpe die Kugel kurz anheben, anfeuchten und wieder absetzen.

(GB) When the bowl stops turning, lift it for a moment while the pump is running and then put it down again.

(F) Quand la boule en verre s'arrête, soulevez-la pour un moment avec la pompe en fonction et puis déposez-la de nouveau.

(I) Quando la sfera di vetro si ferma, alzatela per un momento con la pompa in funzione e poi deponetela di nuovo.

(ES) Cuando la bola de vidrio se para, álzala por un momento con la bomba en función y luego depángala de nuevo.

(NL) Als de kogel stilvalt, de pomp uitschakelen, de kogel even optillen en weer terugzetten.

i

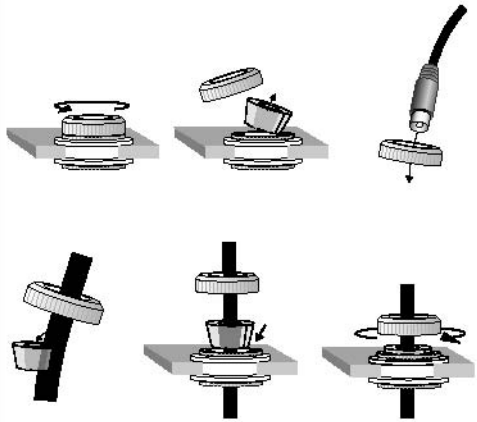

© seliger® GmbH • Karlsruher Str. 7-9 • D-78048 VS-Villingen • Germany
01-081-05, 12-2005, Art.-Nr. 23284

seliger®