ORANIS

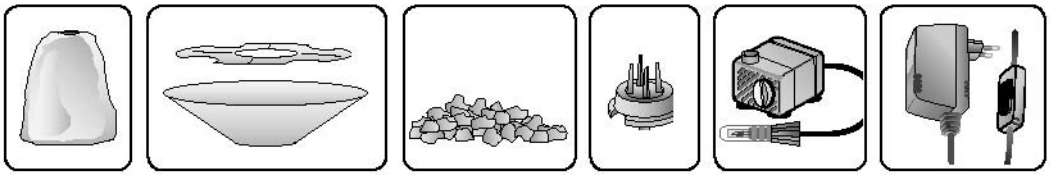

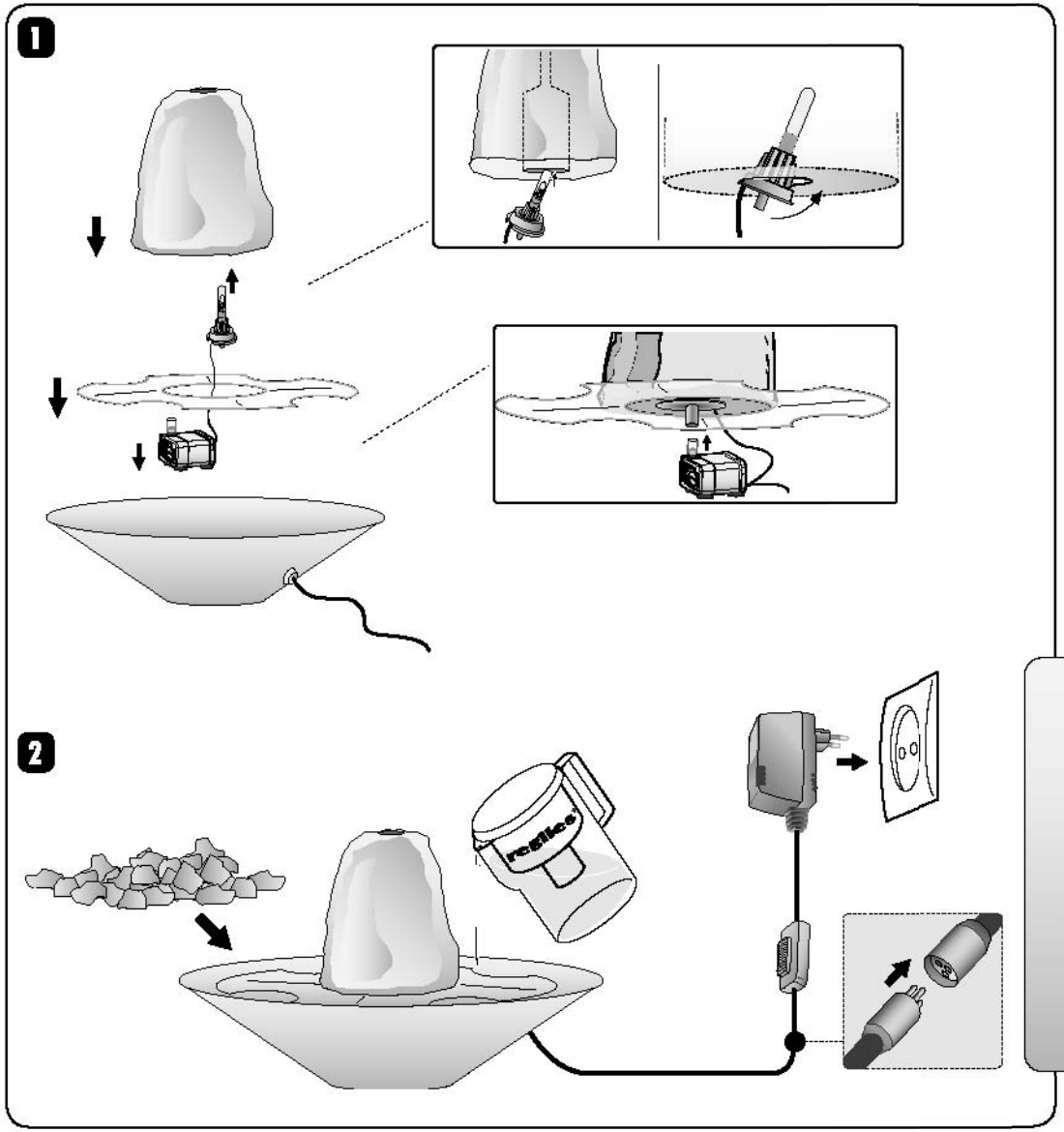

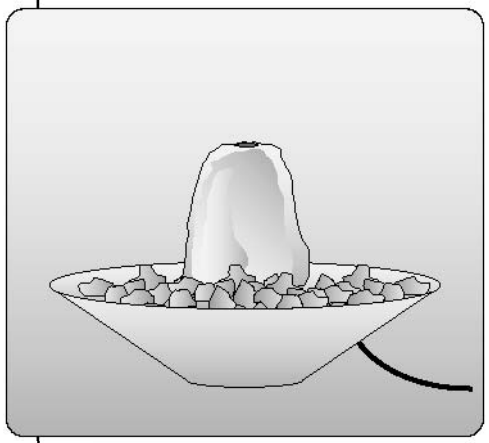

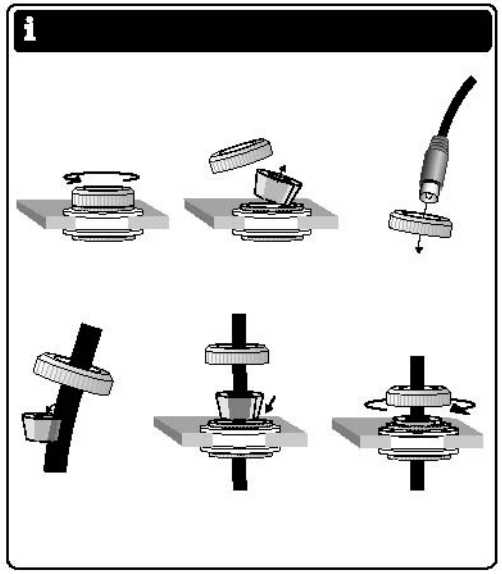

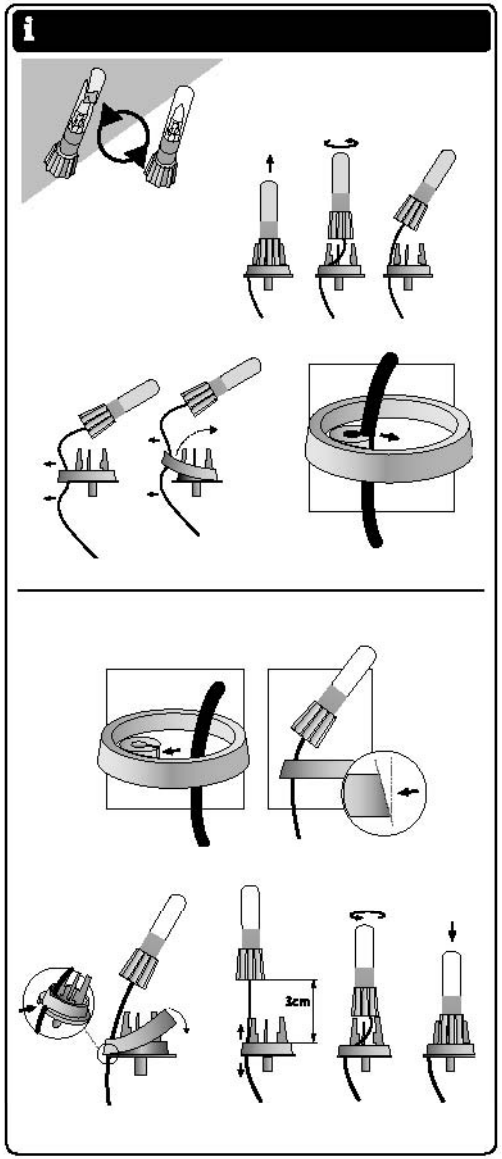

© seliger® GmbH • Karlsruher Str. 7-9 • D-78048 VS-Villingen • Germany
01-081-02, 05-09, Art.-Nr. 23273

seliger®

ORANIS

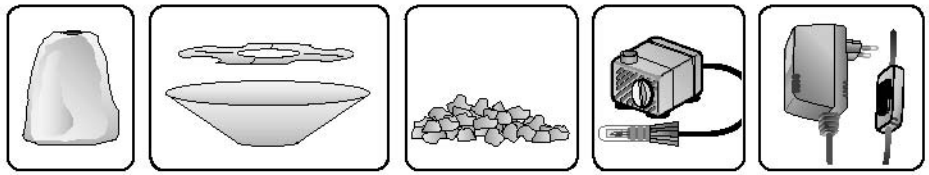

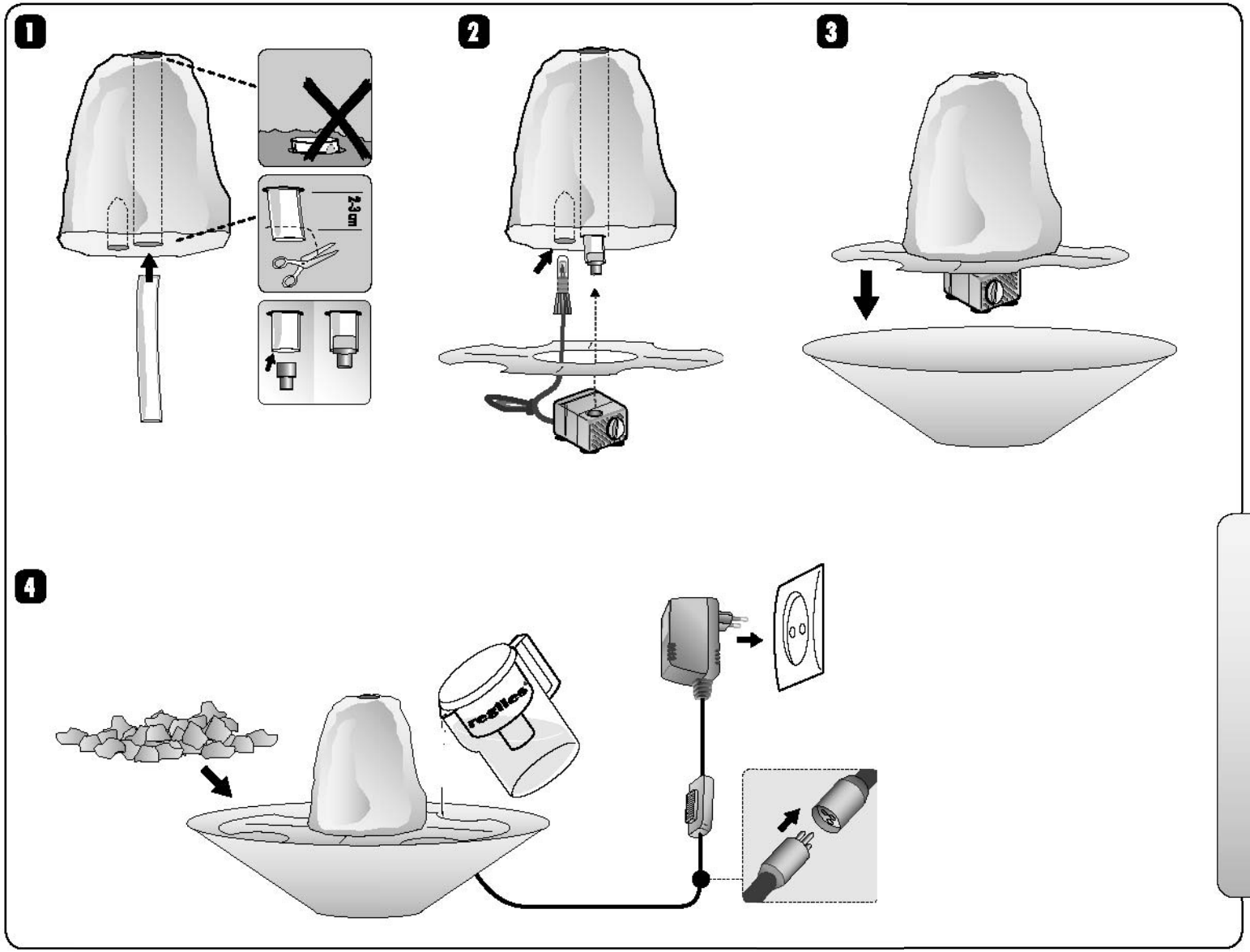

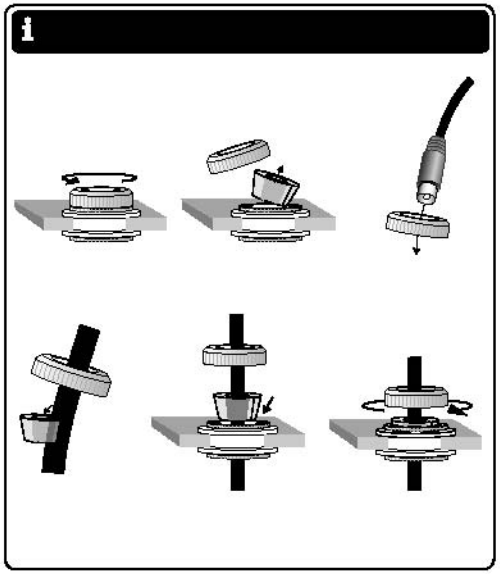

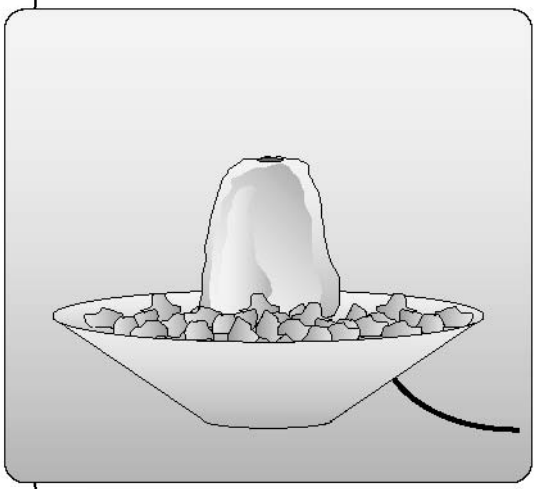

© seliger® GmbH • Karlsruher Str. 7-9 • D-78048 VS-Villingen • Germany
01-081-05, 12-2005, Art.-Nr. 23273

seliger®