SIAS

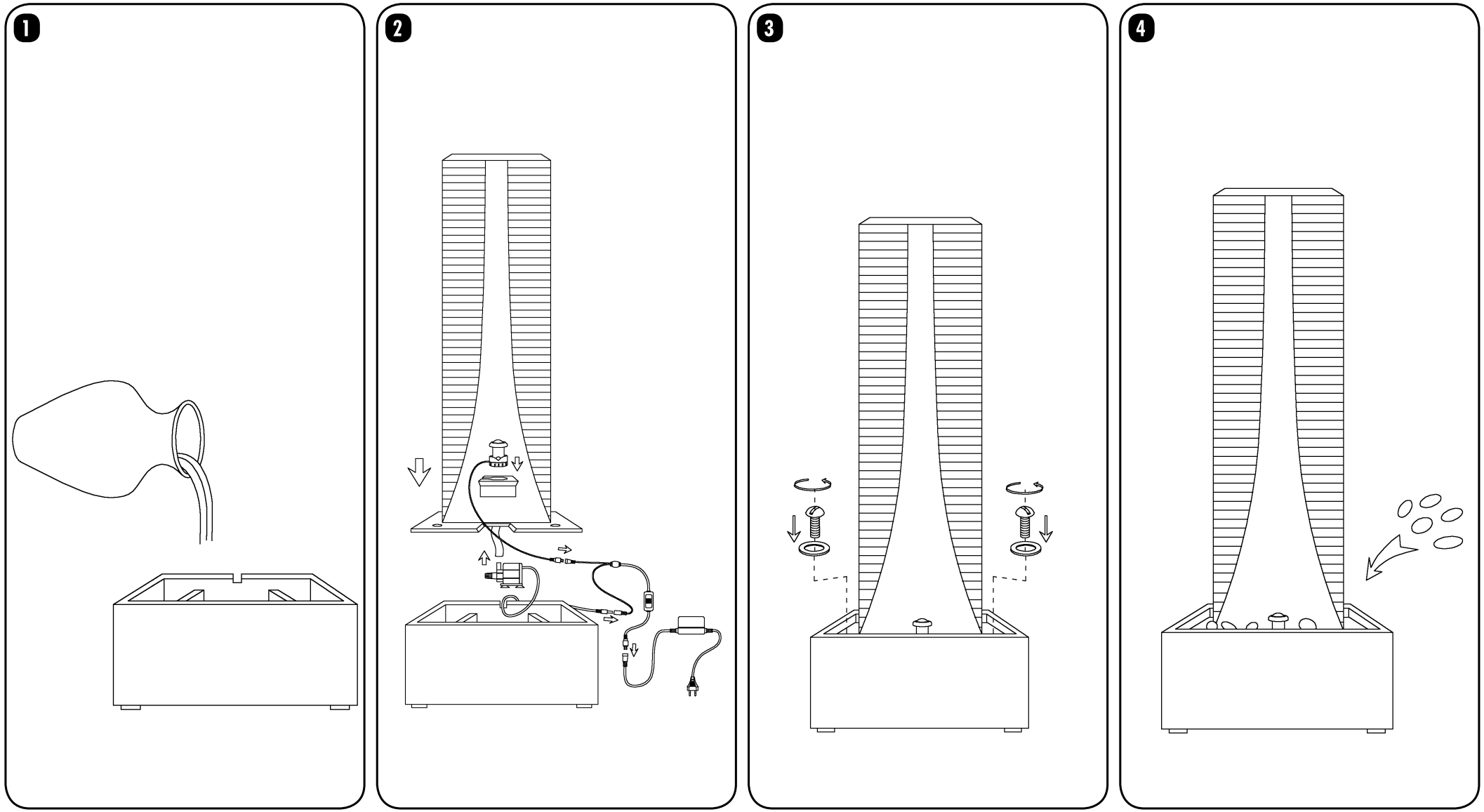

01-186-02 SE, 07-02, **Art.-Nr. 20037**

© **seliger®** GmbH • Kuthmühleweg 6 • D-78050 VS-Villingen • Germany

seliger®