ZEN

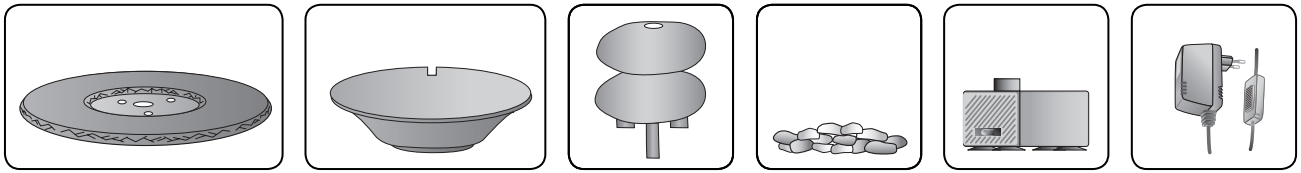

1

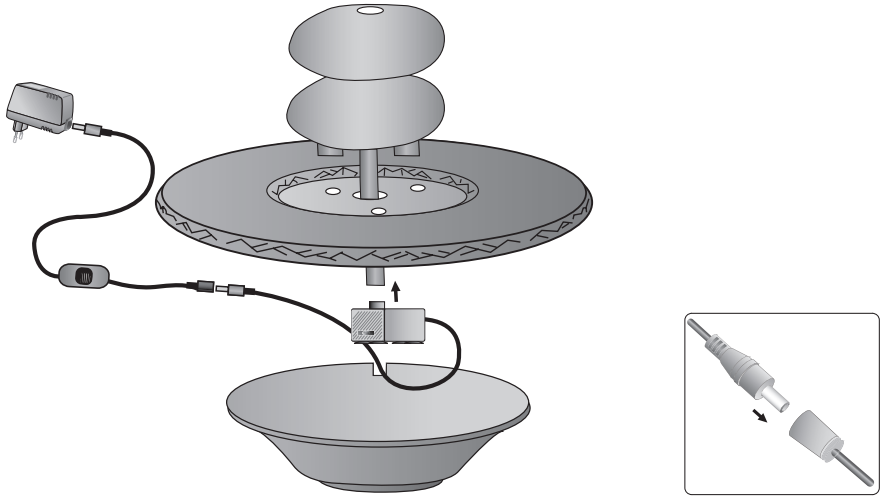

2

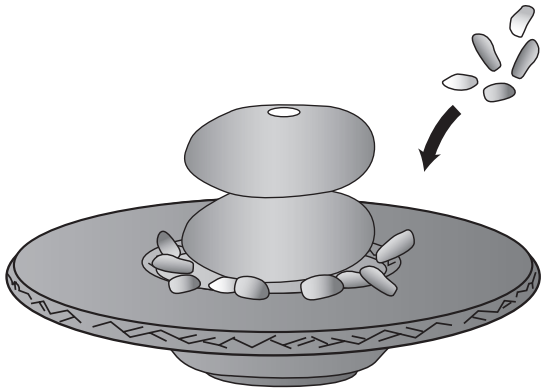

3

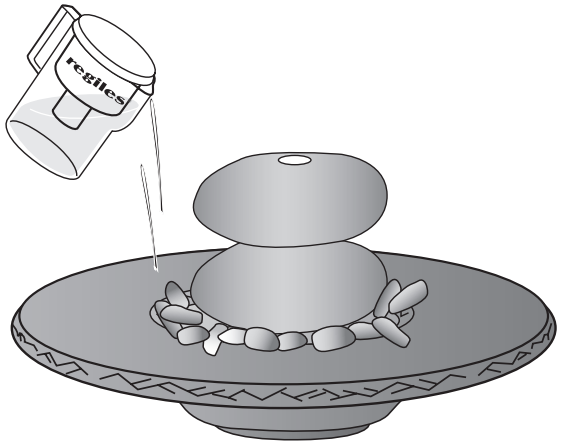

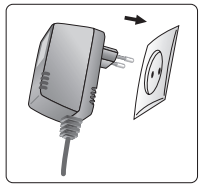

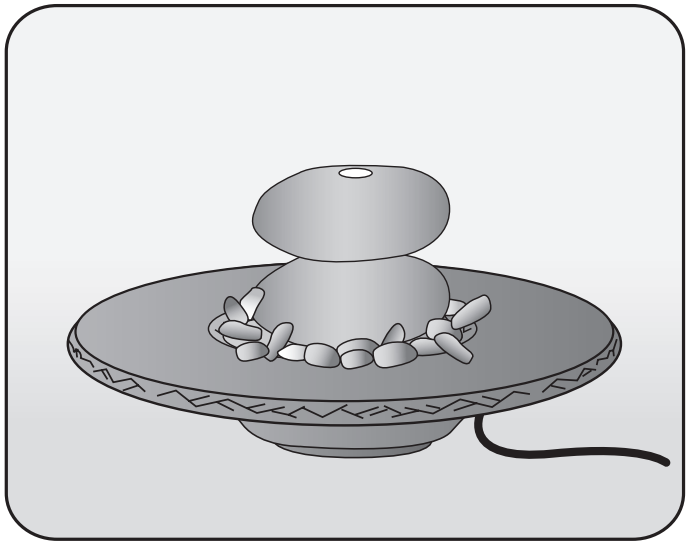

01-186-02 SE, 06-10, **Art.-Nr. 20032**

© **seliger®** GmbH • Kuthmühleweg 6 • D-78050 VS-Villingen • Germany

seliger®